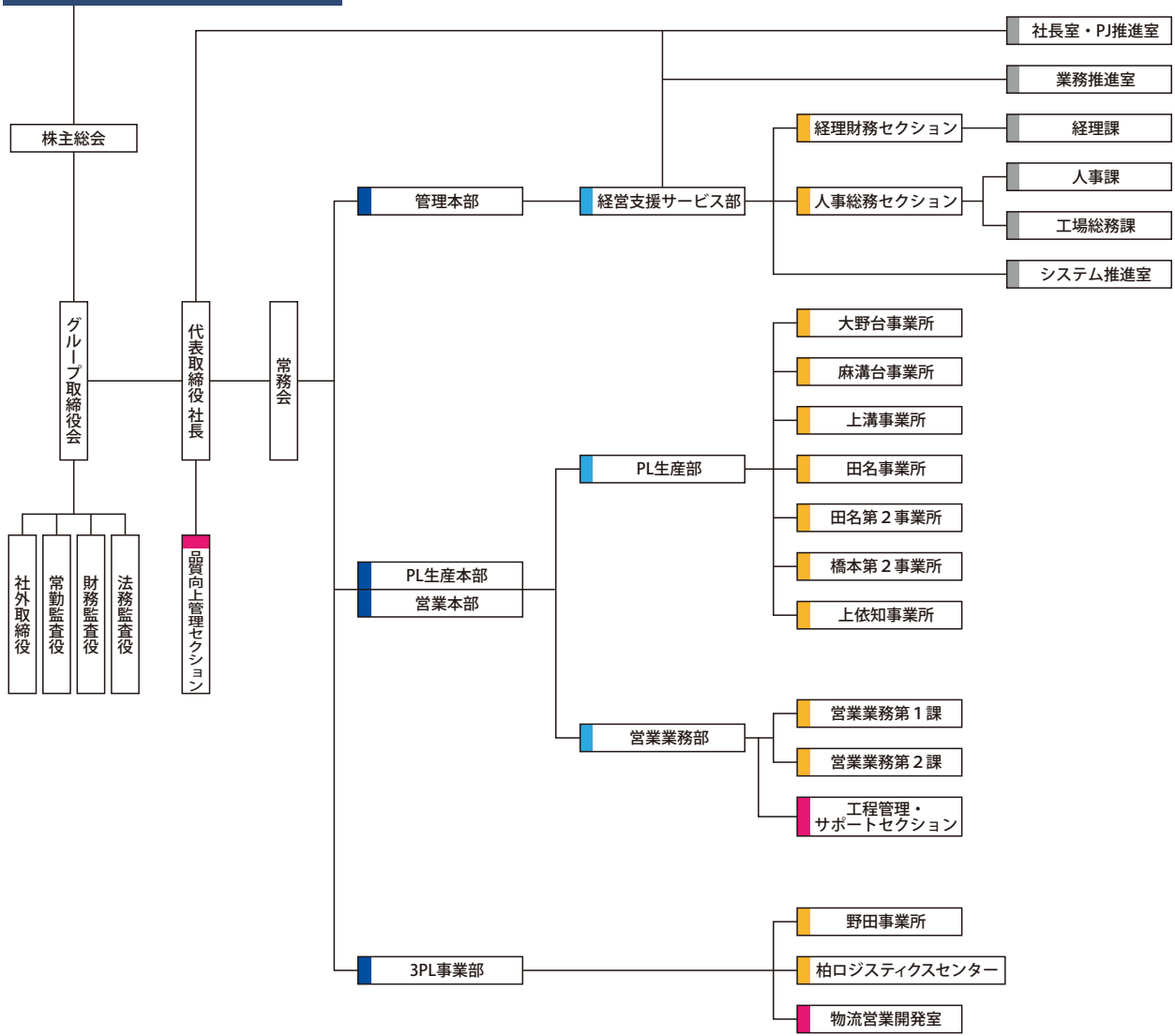株式会社チクブパッケージシステム