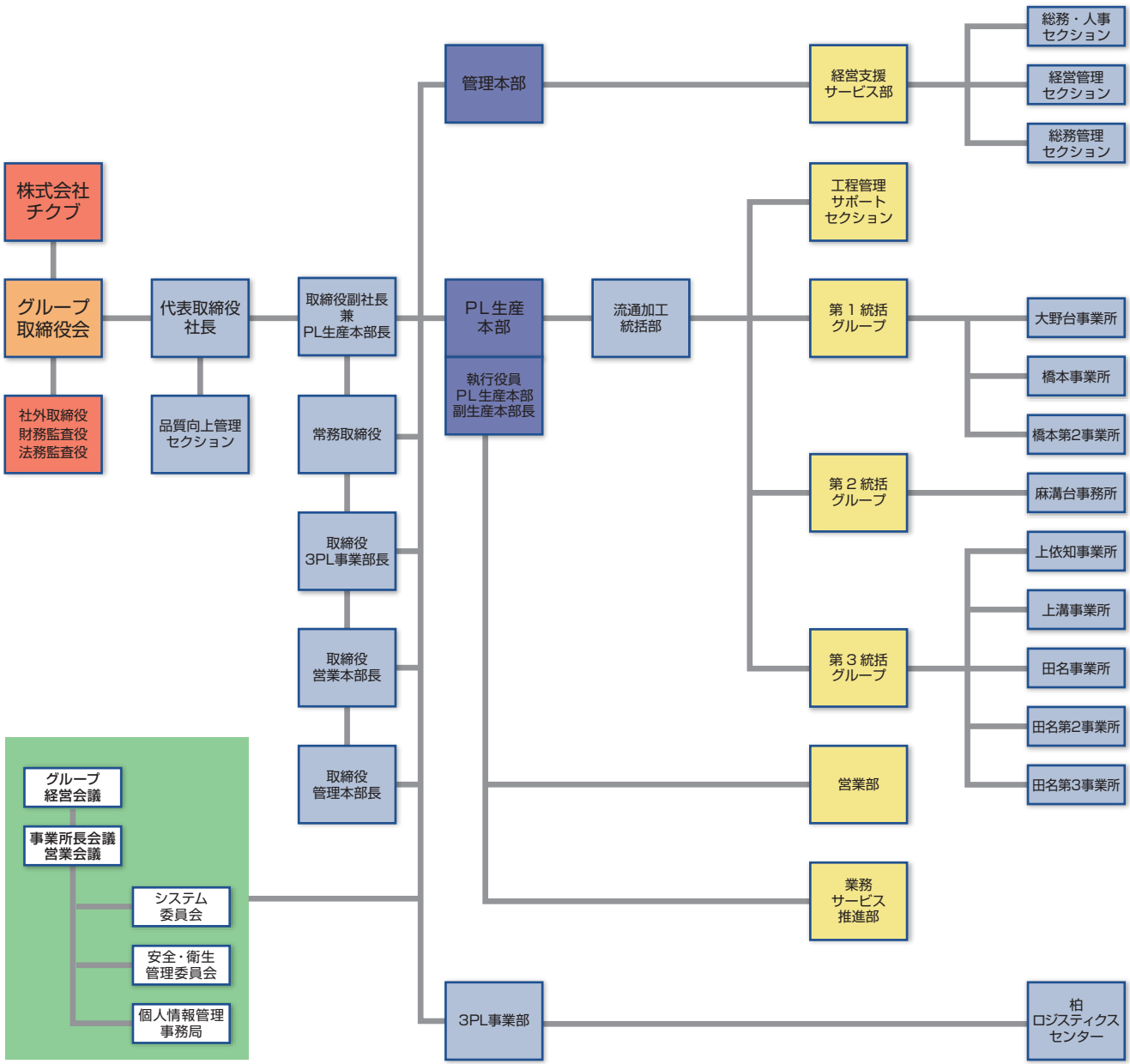
株式会社
チクブ
グループ
取締役会
社外取締役
財務監査役
法務監査役
代表取締役
社長
品質向上管理
セクション
取締役副社長
兼
PL生産本部長
常務取締役
取締役
3PL事業部長
取締役
営業本部長
取締役
管理本部長
管理本部
PL生産
本部
執行役員
PL生産本部
副生産本部長
流通加工
統括部
3PL事業部
経営支援
サービス部
総務・人事
セクション
経営管理
セクション
総務管理
セクション
工程管理
サポート
セクション
第１統括
グループ
大野台事業所
橋本事業所
橋本第2事業所
第２統括
グループ
麻溝台事務所
第３統括
グループ
上依知事業所
上溝事業所
田名事業所
田名第2事業所
田名第3事業所
営業部
業務
サービス
推進部
柏
ロジスティクス
センター
グループ
経営会議
事業所長会議
営業会議
システム
委員会
安全・衛生
管理委員会
個人情報管理
事務局